D'amico forniture
https://www.damicoforniture.com/

VALVOLA A SFERA DA INCASSO GAS-BOX A PRESSARE - codoli ø mm.16

Cod. **304924**

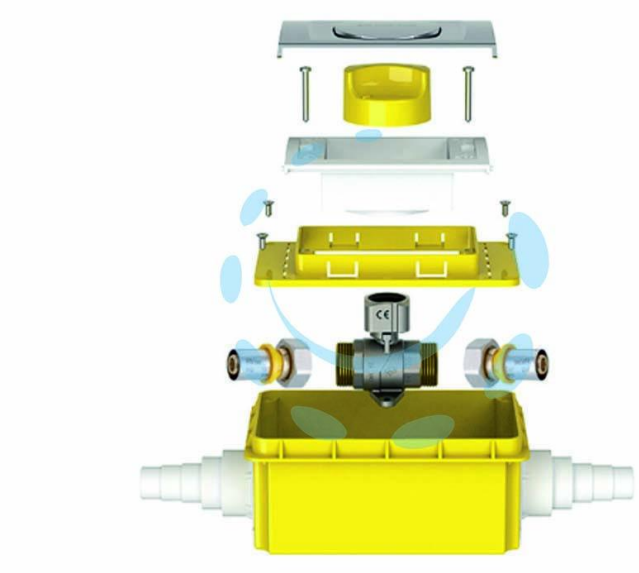

DESCRIZIONE

corpo in ottone con attacco 3/4" completa di 2 kit attacco a pressare in ottone - manopola a scomparsa e portina cromata - box in polistirene giallo - pressione di esercizio 5 - 20 atm. - temperata di esercizio da -20°C a +60°C

Copyright © D'AMICO S.R.L. FORNITURE & SERVIZI
Riproduzione vietata per foto e descrizioni