SERRATURA TRIPLICE DA INFILARE PER FASCE DOPPIA MAPPA MM.82 H 2008 - mm.70

Cod. 351614

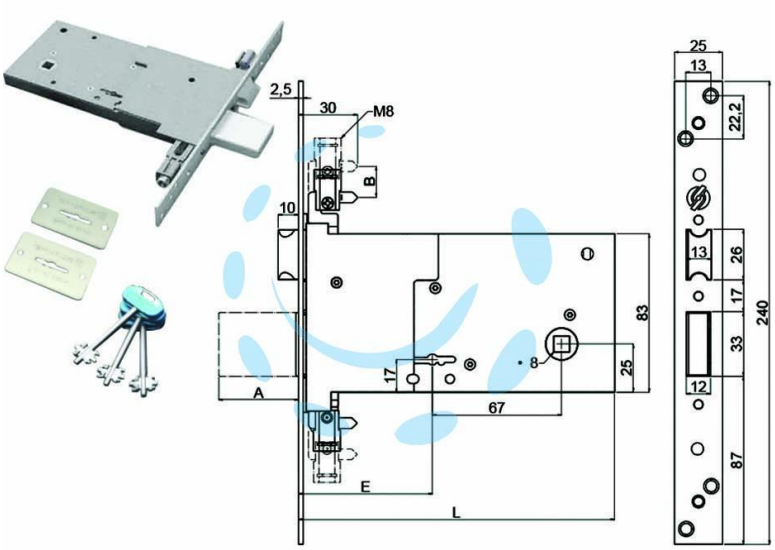

DESCRIZIONE

scatola e bocchetta interna ed esterna in acciaio zincato - con 3 chiavi

Copyright © D'AMICO S.R.L. FORNITURE & SERVIZI
Riproduzione vietata per foto e descrizioni