SERRATURE TRIPLICE DA INFILARE DOPPIA MAPPA 663301 - mm.60 KA (663301604.K)

Cod. **464338**

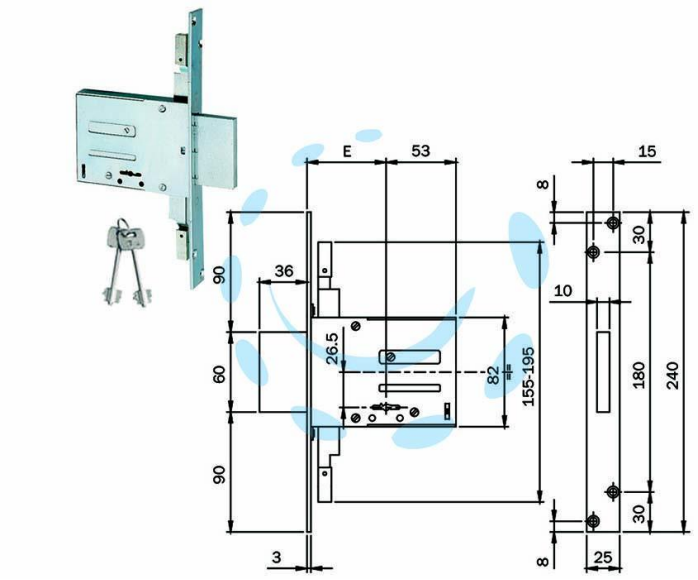

DESCRIZIONE

chiusura triplice - raccordo per aggancio aste M8 premontato - doppia mappa - scatola zincata -frontale zincato mm.240x25x23 - catenaccio rettangolare a 4 mandate mm.9 - 2 chiavi

Copyright © D'AMICO S.R.L. FORNITURE & SERVIZI
Riproduzione vietata per foto e descrizioni