SERRATURA DA INFILARE PER FASCE DOPPIA MAPPA MM.82 H 2010 - mm.70 (2010UZB70XXAB3)

Cod. 351621

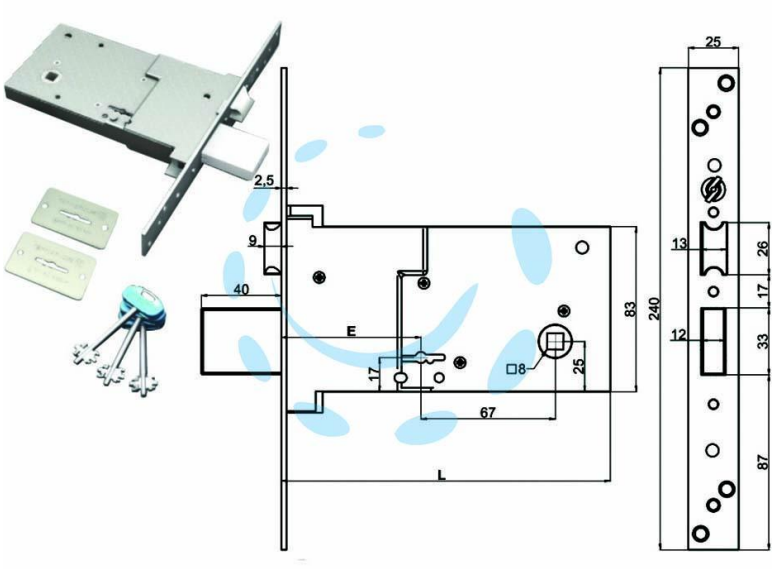

DESCRIZIONE

scatola e bocchetta interna ed esterna in acciaio zincato - con 3 chiavi

Copyright © D'AMICO S.R.L. FORNITURE & SERVIZI
Riproduzione vietata per foto e descrizioni