SERRATURE APPLICARE PER PORTE IN LEGNO POMOLO INTERNO CATEN.SCR. 270CS - mm.60 (270/CS)

Cod. 11051

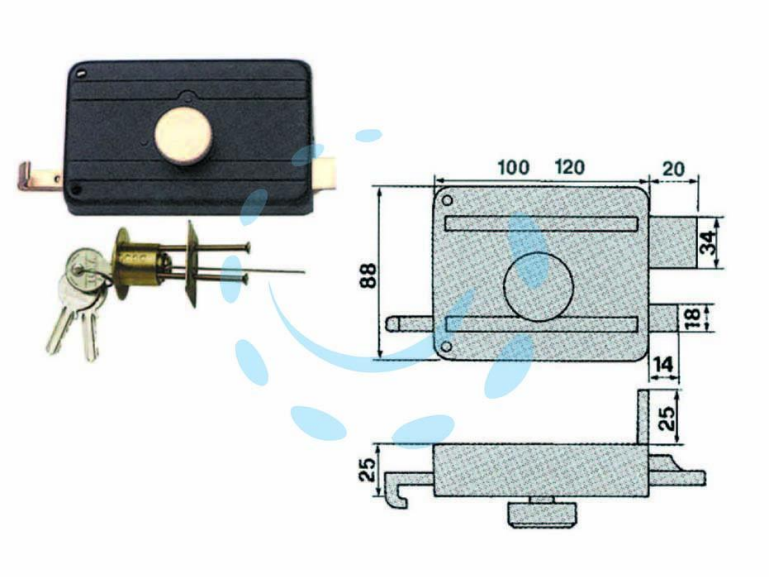

DESCRIZIONE

serratura di sicurezza, da applicare per porte in legno, catenaccio 2 mandate con scrocco separato, cilindro staccato, dotazione 3 chiavi,

Copyright © D'AMICO S.R.L. FORNITURE & SERVIZI
Riproduzione vietata per foto e descrizioni