SERRATURA DA INFILARE DOPPIA MAPPA 661 - mm.70 (661704N)

Cod. 321457

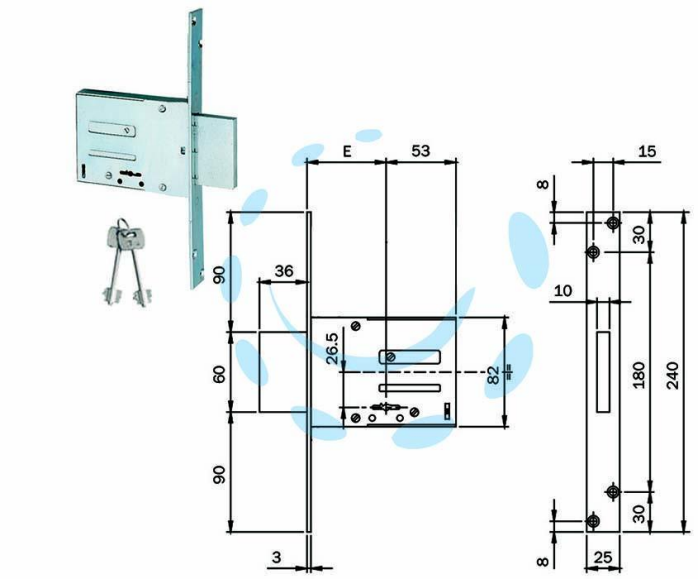

DESCRIZIONE

chiusura laterale - a chiave doppia mappa - scatola zincata -frontale zincato mm.240x25x3 - catenaccio rettangolare a 4 mandate da mm.9 - 2 chiavi

Copyright © D'AMICO S.R.L. FORNITURE & SERVIZI
Riproduzione vietata per foto e descrizioni