D'amico forniture
https://www.damicoforniture.com/

**SERRATURA TRIPLICE INFIL. PER FASCE D/MAPPA CAT. E SCR. MM.64 H 5970 - mm.90 interasse mm.67 (5970)**

**Cod. 394024**

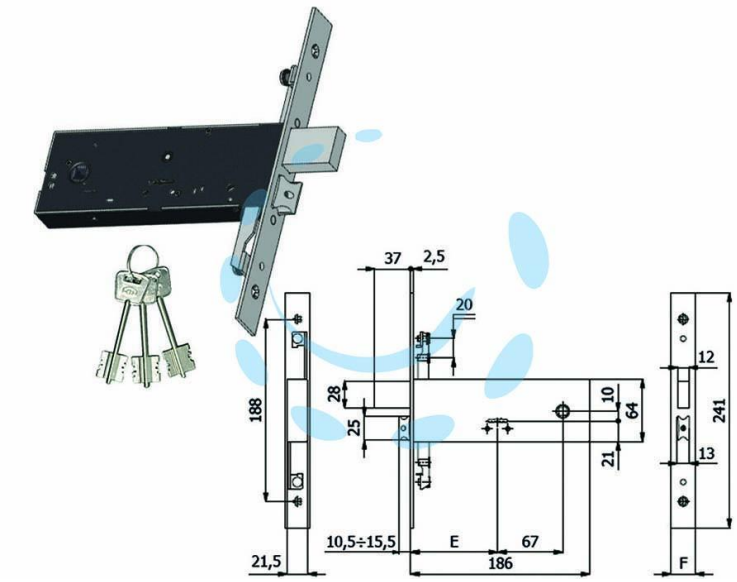


## DESCRIZIONE

scatola e coperchio in acciaio zincato e plastificato - frontale in acciaio inox mm.25 - catenaccio in acciaio nichelato - scrocco regolabile in lega speciale nichelata - catenaccio comandato dalla chiave - scrocco comandato dalla chiave o dalla maniglia - reversibile - 4 mandate - in dotazione: 3 chiavi, 2 sottofrontali, coppia di borchie, viti di fissaggio in acciaio inox, istruzioni di montaggio

Copyright © D'AMICO S.R.L. FORNITURE & SERVIZI
Riproduzione vietata per foto e descrizioni