SERRATURA TRIPLICE DA INFILARE PER MONTANTI SOLO CATENACCIO 46220 - mm.35 (46220350)

Cod. 201711

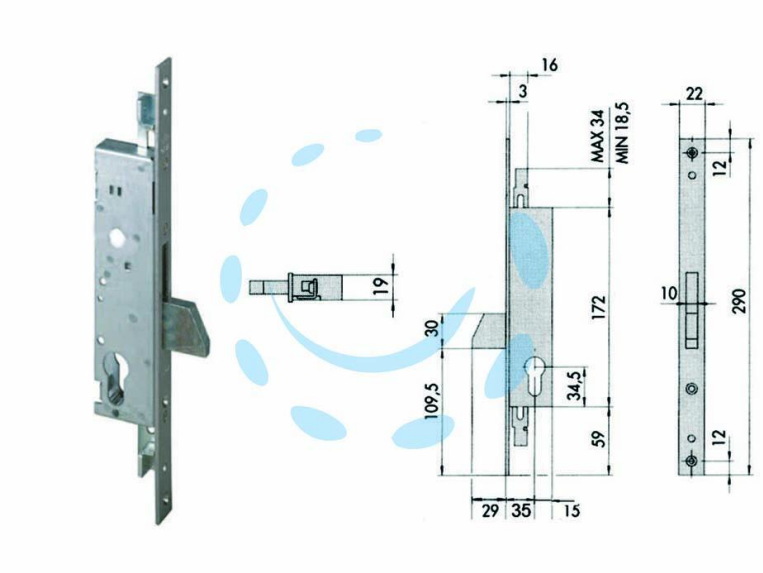

DESCRIZIONE

scatola in acciaio con rivestimento in zinco, frontale in acciaio inox, solo catenaccio basculante in ottone, coppia borchie in nylon, perni filettati delle prolunghe, funzionante con cilindro sagomato non compreso

Copyright © D'AMICO S.R.L. FORNITURE & SERVIZI
Riproduzione vietata per foto e descrizioni