SERRATURA TRIPLICE DA INFILARE PER FASCE DOPPIA MAPPA MM.82 H 57318 - mm.70 (57318730)

Cod. 64545

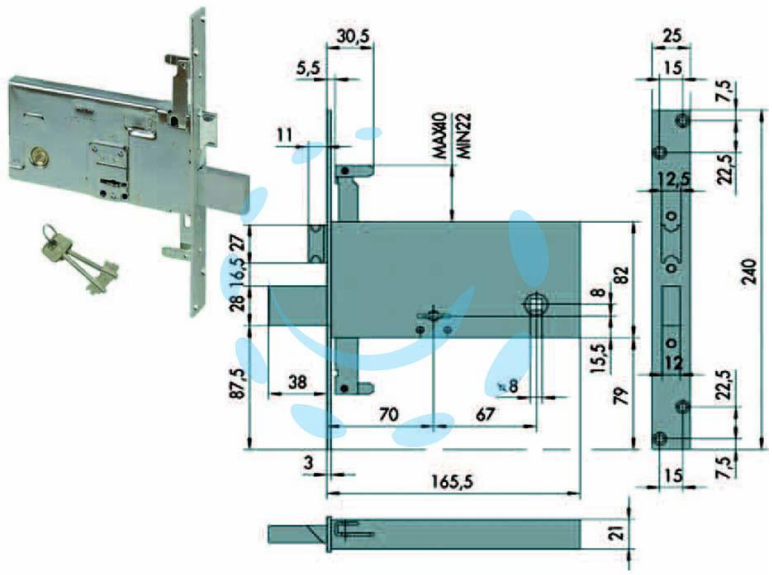

DESCRIZIONE

quadro maniglia, 4 mandate, con catenaccio, scatola e frontale in acciaio con rivestimento in zinco, catenaccio in acciaio nichelato, con quadro maniglia da mm.8 passante, piastra di protezione antiscasso, predisposizione per chiusure supplementari, dotazione borchia interna in acciaio, coppia di boccole filettate e 2 chiavi, aste non comprese, scatola mm.82h.

Copyright © D'AMICO S.R.L. FORNITURE & SERVIZI
Riproduzione vietata per foto e descrizioni