SERRATURA TRIPLICE DA INFILARE PER FASCE DOPPIA MAPPA MM.78 H 57357 - mm.90 (57357900)

Cod. 244534

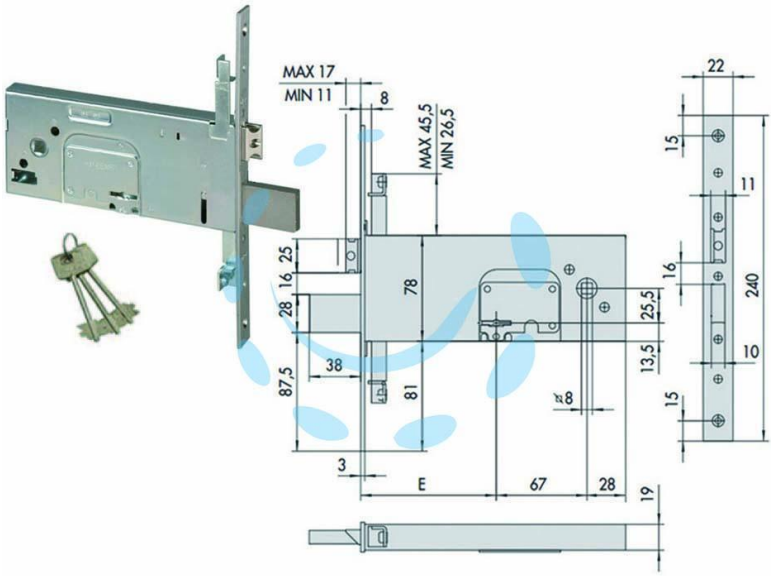

DESCRIZIONE

scatola e frontale in acciaio inox con rivestimento in zinco, frontale mm.22, catenaccio e scrocco in acciaio nichelato 4 mandate, scrocco regolabile da mm.11 a mm.17, con quadro maniglia da mm.8 passante, piastra di protezione antiscasso, predisposizione per chiusure supplementari, attacco aste a baionetta, dotazione: 3 chiavi, borchie guidachiave in nylon e viti di fissaggio, aste non comprese, scatola mm.78h.

Copyright © D'AMICO S.R.L. FORNITURE & SERVIZI
Riproduzione vietata per foto e descrizioni