SERRATURA DA INFILARE DOPPIA MAPPA CON SCROCCO 57215 - mm.50 - gambo chiave mm.60 (57215510)

Cod. 146463

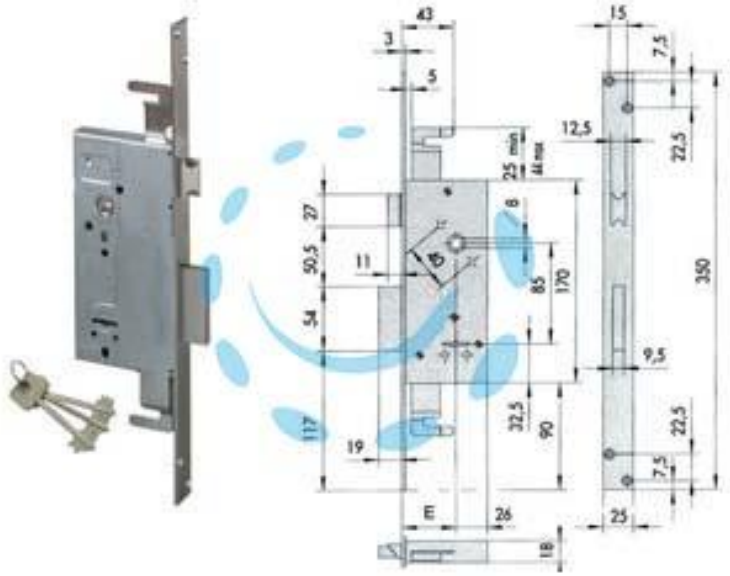

DESCRIZIONE

scatola in acciaio con rivestimento in zinco, frontale in acciaio nichelato, 2 mandate, catenaccio in acciaio nichelato, scrocco reversibile, quadro maniglia mm.8 passante, predisposizione per chiusure supplementari, dotazione contropiastra, copritoppa interno ed esterno in ottone, 3 chiavi, aste non comprese

Copyright © D'AMICO S.R.L. FORNITURE & SERVIZI
Riproduzione vietata per foto e descrizioni