SERRATURA TRIPLICE APPLICARE SOLO CATENACCIO CILINDRO EUROPEO 56162 - mm.64 DX (156162601)

Cod. 484466

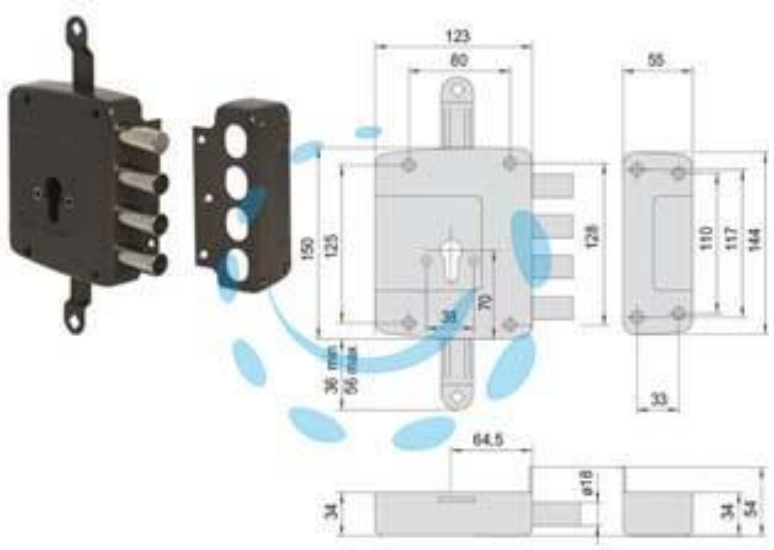

DESCRIZIONE

scatola e bocchetta in acciaio verniciate color bronzo antico metallizzato - catenaccio in acciaio nichelato - due mandate - cilindro non compreso - in dotazione una bocchetta, una borchia interna ed esterna e viti di fissaggio, aste non comprese

Copyright © D'AMICO S.R.L. FORNITURE & SERVIZI
Riproduzione vietata per foto e descrizioni