SERRATURA TRIPLICE APPLICARE CON SCROCCO CIL. EUROPEO BLINDATE 56515 - mm.64 DX/SX (56515480)

Cod. 201070

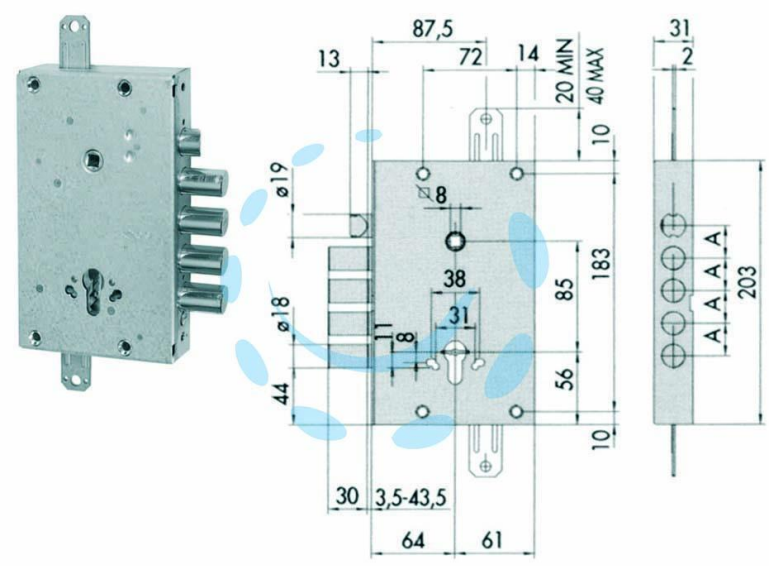

DESCRIZIONE

scatola in acciaio con rivestimento in zinco, dispositivo di azionamento tramite sistema ad ingranaggi che riduce lo sforzo sulla chiave, 4 mandate, catenacci e scrocco in acciaio nichelato, scrocco reversibile, quadro maniglia passante, cilindro europeo ed aste non comprese

Copyright © D'AMICO S.R.L. FORNITURE & SERVIZI
Riproduzione vietata per foto e descrizioni