D'amico forniture
https://www.damicoforniture.com/

SERRATURA TRIPLICE APPLICARE C/SCROCCO CIL. EUROP. BLIND. 2155PEN N/FL - mm.60 DX (2155PEN-01N/FL)

Cod. 384094

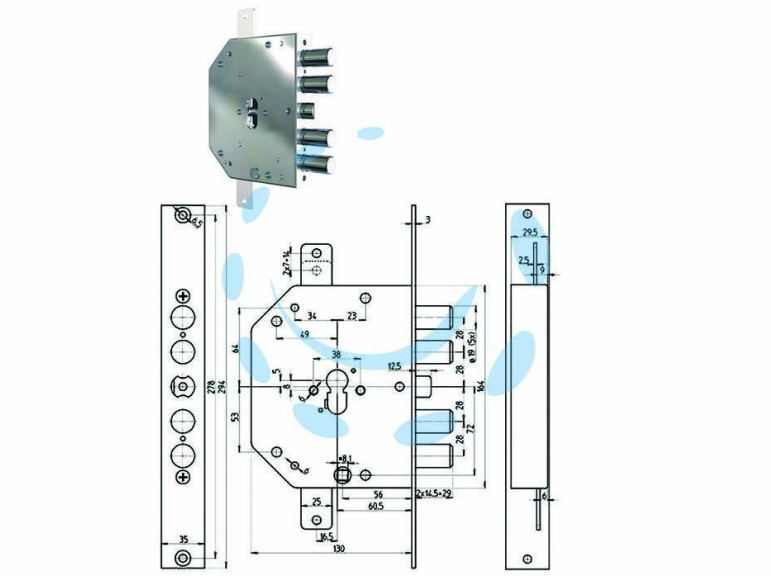

DESCRIZIONE

serrature a profilo europeo per porte blindate con scrocco azionato da chiave e da quadro maniglia - applicazione planare - 4 catenacci - interasse mm.28 - finitura zincata - 3 punti di chiusura - fissaggio cilindro con Sistema FL - accessori inclusi: posizionatore, distanziale, viti - cilindro non compreso

Copyright © D'AMICO S.R.L. FORNITURE & SERVIZI
Riproduzione vietata per foto e descrizioni