SERRATURA TRIPLICE INFILARE FASCE DOPPIA MAPPA RULLO MM.82 H 57325 - mm.70 (57325730)

Cod. 115407

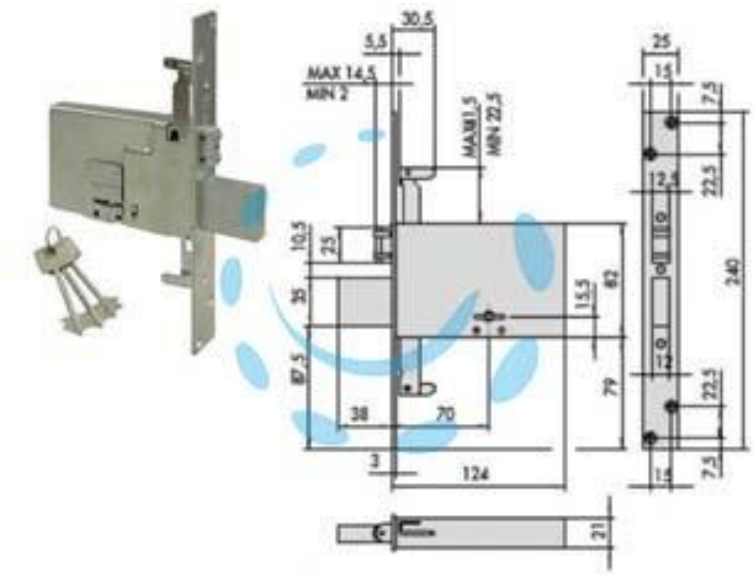

DESCRIZIONE

scatola con rivestimento in zinco - frontale in acciaio inox con bordo quadro - catenaccio in acciaio nichelato - rullo regolabile - quattro mandate - predisposizione per chiusure supplementari - perni filettati per il fissaggio delle prolunghe - in dotazione tre chiavi, aste non comprese

Copyright © D'AMICO S.R.L. FORNITURE & SERVIZI
Riproduzione vietata per foto e descrizioni