SERRATURA SERRANDA CENTRALE CILINDRO FISSO TONDO 6211 - (6211.000)

Cod. 76470

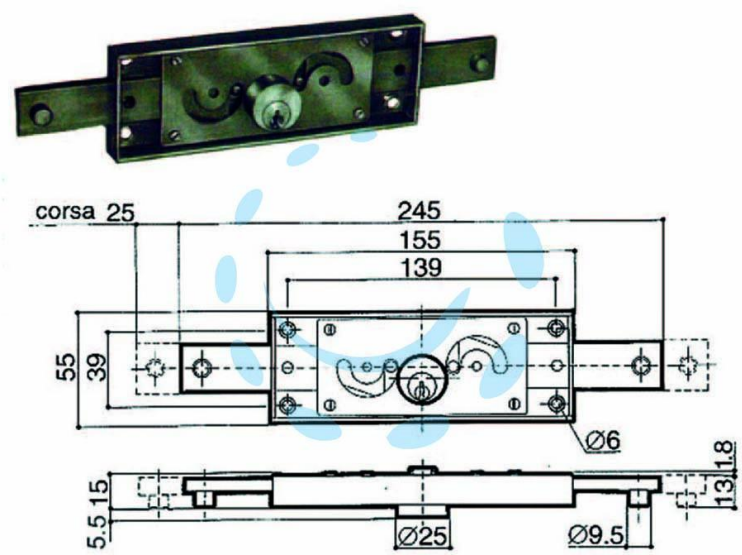

DESCRIZIONE

per serranda, scatola in acciaio zincato, catenacci diritti, funzionamento ad ingranaggio, movimentazione con chiave, sia interna che esterna, cilindro ottone

Copyright © D'AMICO S.R.L. FORNITURE & SERVIZI
Riproduzione vietata per foto e descrizioni