**SERRATURA QUINTUPLICE DA APPLICARE CON SCROCCO CILINDRO EUROPEO 38650 - mm.60 DX (38650VD00J)**

**Cod. 211970**

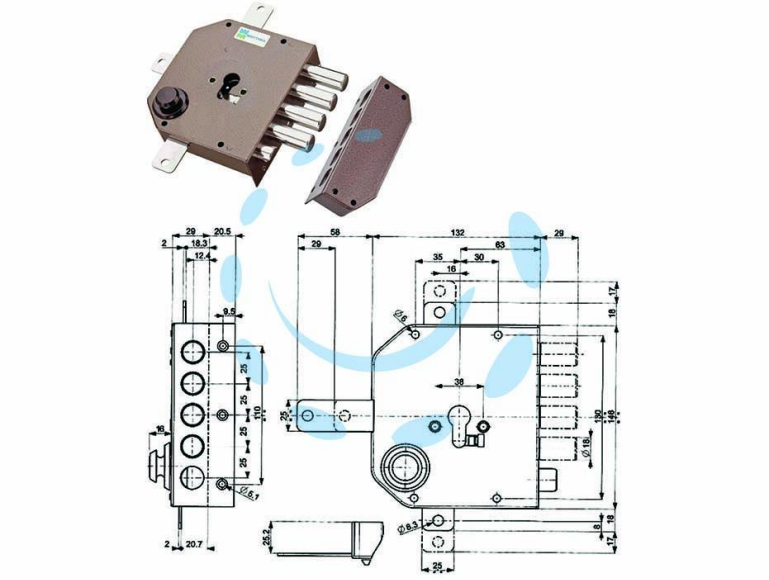

## DESCRIZIONE

4 mandate, scatola in acciaio verniciato, catenacci e scrocco a pistoni in acciaio cromato, tirante interno, dotazione 1 mostrina, 1 ferrogliera, 2 passanti aste, 1 cavallotto, 1 bocchette a pavimento, viti e minuteria, aste, cilindro e deviatore non compresi

Copyright © D'AMICO S.R.L. FORNITURE & SERVIZI
Riproduzione vietata per foto e descrizioni