SERRATURA QUINTUPLICE APPLICARE SENZA SCROCCO CILINDRO EUROPEO 38640 - mm.60 SX (38640VS00J)

Cod. 211963

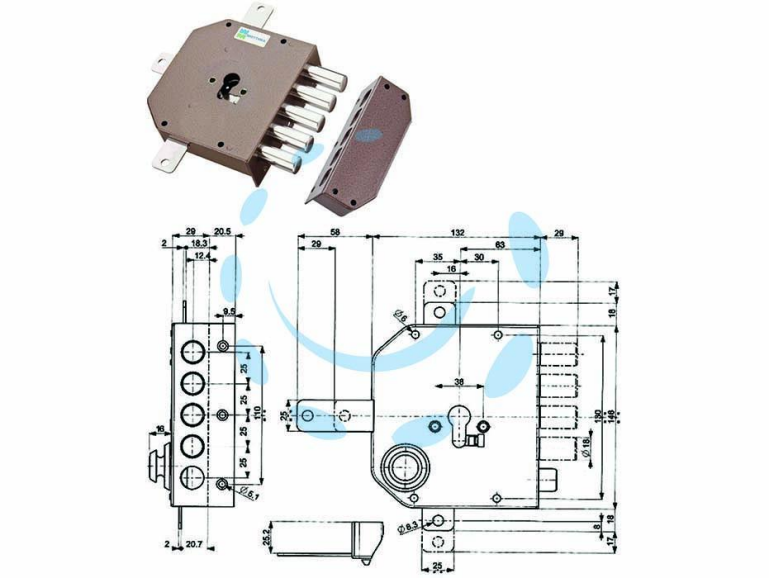

DESCRIZIONE

4 mandate - scatola in acciaio verniciato - catenacci a pistoni in acciaio cromato - dotazione: 1 mostrina - 1 ferrogliera - 2 passanti aste - 1 cavallotto - viti e minuteria - cilindro e aste non comprese.

Copyright © D'AMICO S.R.L. FORNITURE & SERVIZI
Riproduzione vietata per foto e descrizioni