SERRATURA APPLICARE QUADRO CATENACCIO E SCROCCO CILINDRO FISSO 50571 - mm.60 SX (50571602)

Cod. 201094

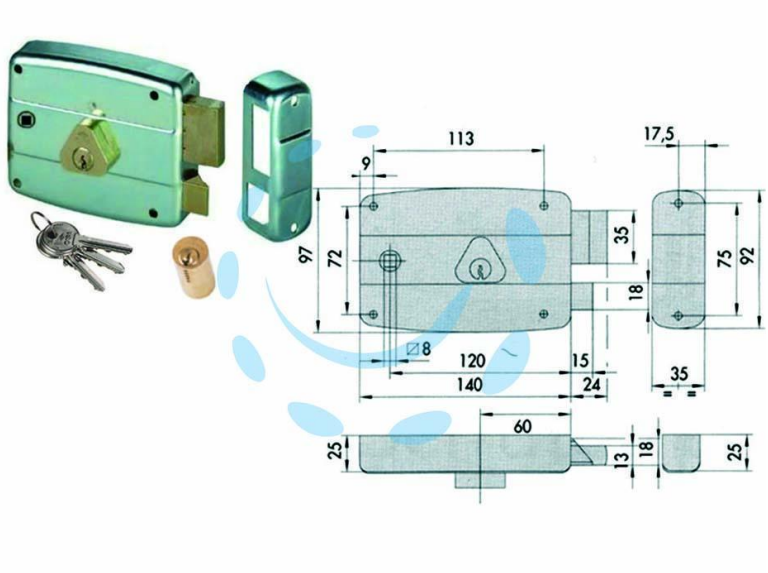

DESCRIZIONE

scatola e bocchetta senza aletta di fissaggio in acciaio con rivestimento in zinco, catenaccio 2 mandate con scrocco separato, tirante interno in ottone, cilindro fisso, dotazione: bocchetta e 3 chiavi, quadro maniglia passante - adatta per serramenti in metallo

Copyright © D'AMICO S.R.L. FORNITURE & SERVIZI
Riproduzione vietata per foto e descrizioni