SERRATURA APPLICARE QUADRO CATENACCIO E SCROCCO CILINDRO FISSO 50471 - mm.60 SX (5047160295)

Cod. 86028

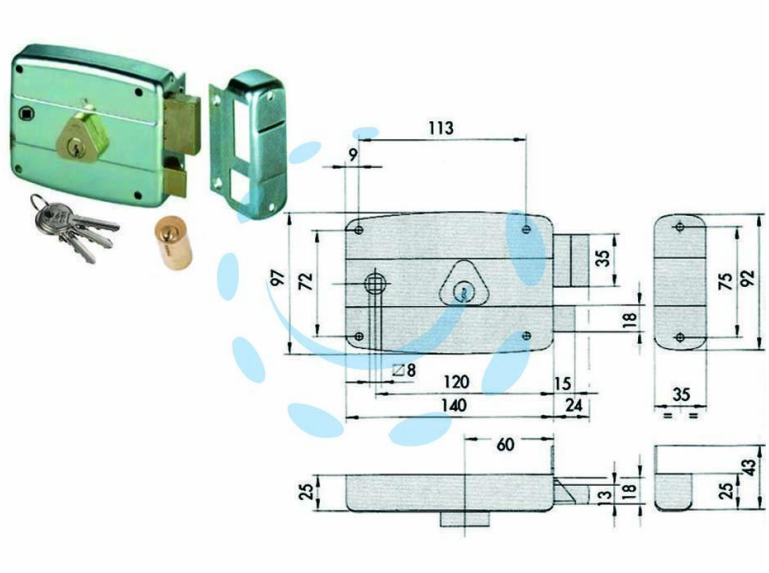

DESCRIZIONE

scatola e bocchetta con aletta di fissaggio in acciaio con rivestimento in zinco, catenaccio 2 mandate con scrocco separato, tirante interno in ottone, cilindro fisso, dotazione: bochetta e 3 chiavi, quadro maniglia passante

Copyright © D'AMICO S.R.L. FORNITURE & SERVIZI
Riproduzione vietata per foto e descrizioni