SERRATURA APPLICARE PORTE FERRO QUADRO CIL.FISSO S/ALETTA 485/486 - mm.60 SX (486603)

Cod. 171588

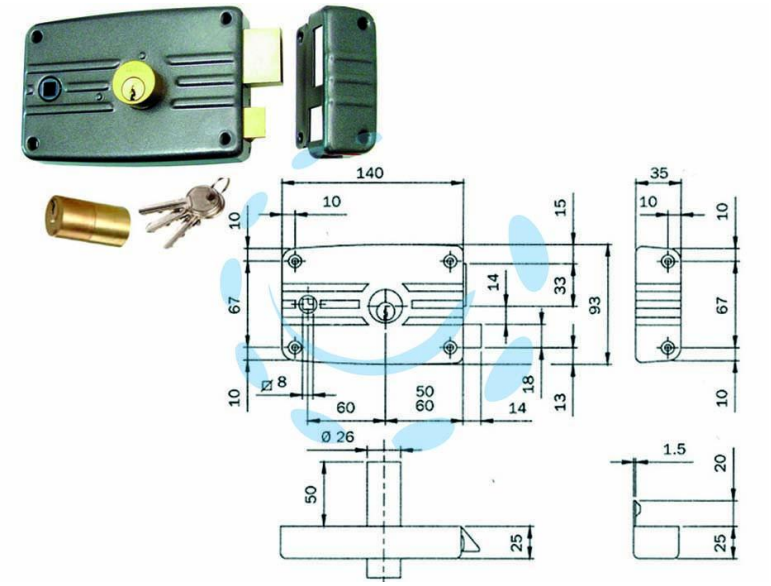

DESCRIZIONE

scatola e bocchetta in acciaio verniciato nero, serratura da applicare per porte in ferro senza aletta, catenaccio 3 mandate con scrocco separato in ottone con richiamo tramite chiave o quadro maniglia da mm.8 passante, cilindro tondo fisso, dotazione: 3 chiavi

Copyright © D'AMICO S.R.L. FORNITURE & SERVIZI
Riproduzione vietata per foto e descrizioni