SERRATURA LATERALE DA APPLICARE CON SCROCCO CILINDRO EUROPEO 38610 - mm.60 DX (38610VD00)

Cod. 211765

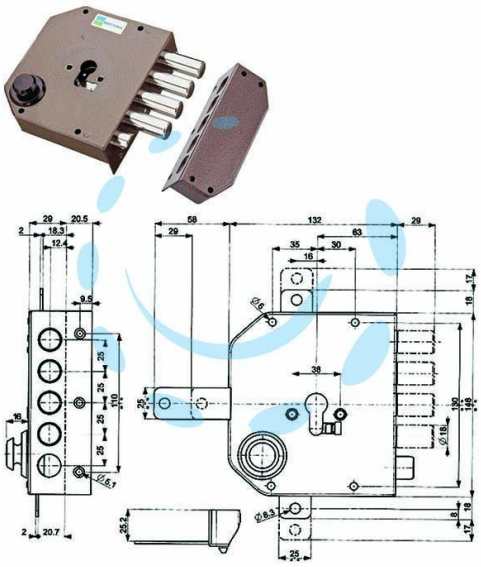

DESCRIZIONE

4 mandate - scatola in acciaio verniciato - catenacci a pistoni in acciaio cromato - dotazione: 1 mostrina - 1 ferrogliera - viti e minuteria - cilindro non compreso.

Copyright © D'AMICO S.R.L. FORNITURE & SERVIZI
Riproduzione vietata per foto e descrizioni