SERRATURA LATERALE DA APPLICARE A POMPA SENZA SCROCCO CON POMOLO 1600 - cilindro mm.60 SX (1600-52)

Cod. 384490

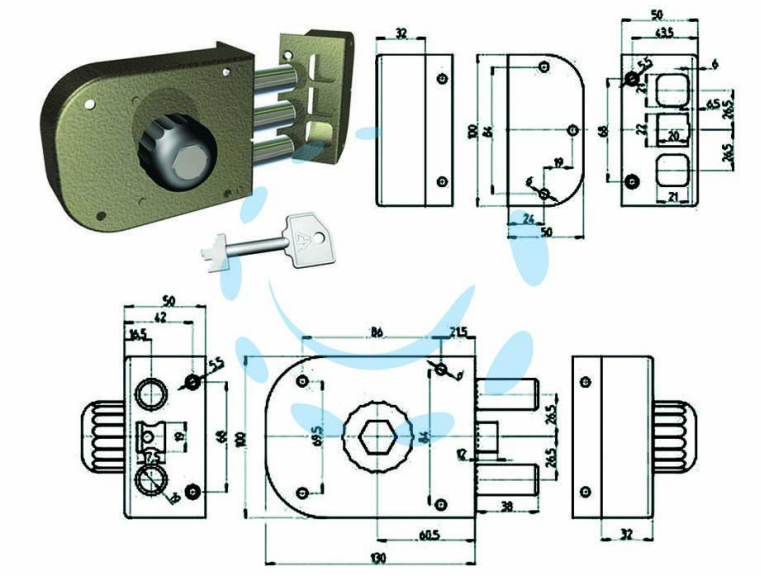

DESCRIZIONE

serratura con cilindro a pompa senza scrocco - applicazione: planare - 3 catenacci - comando interno: pomolo - finitura verniciata - 1 punto di chiusura - corsa catenacci mm.38 - lunghezza cilindro mm.60 - accessori inclusi: ferrogliera, mostrina esterna, viti

Copyright © D'AMICO S.R.L. FORNITURE & SERVIZI
Riproduzione vietata per foto e descrizioni