D'amico forniture
https://www.damicoforniture.com/

SERRATURA LATERALE DA APPLICARE A POMPA CON SCROCCO E POMOLO 1650 - cilindro mm.60 DX (1650-02)

Cod. 384506

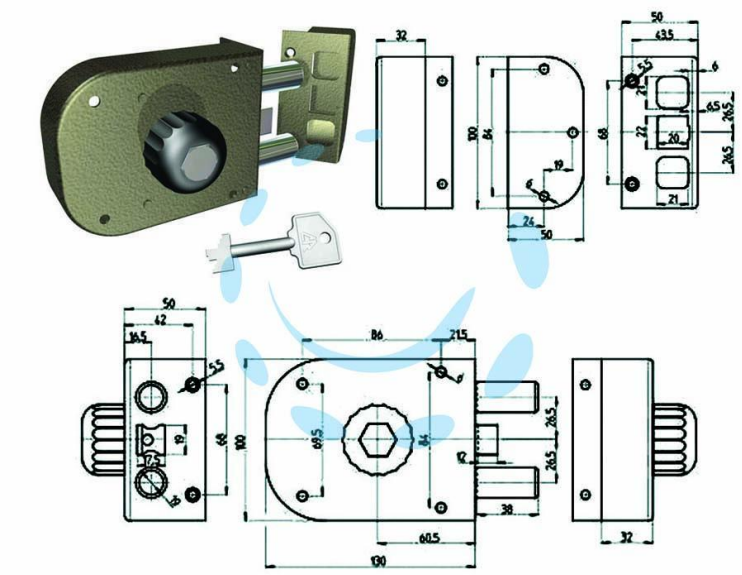

DESCRIZIONE

serratura con cilindro a pompa con scrocco - applicazione: planare - 2 catenacci - comando interno: pomolo - finitura: verniciata - 1 punto di chiusura - corsa catenacci mm.38 - accessori inclusi: ferrogliera, mostrina esterna, viti

Copyright © D'AMICO S.R.L. FORNITURE & SERVIZI
Riproduzione vietata per foto e descrizioni