D'amico forniture
https://www.damicoforniture.com/

SERRATURA DA INFILARE PER FASCE DOPPIA MAPPA MM.82 H 2010 - mm.90 (2010UZB9025AB3)

Cod. 430319

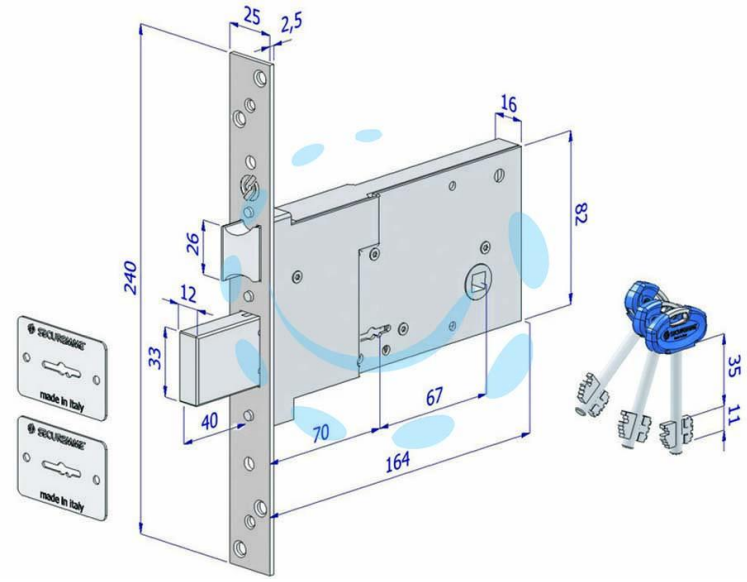

DESCRIZIONE

scatola, frontale e copritoppa in acciaio zincato - scrocco reversibile - catenaccio movimentato da chiave - brevetti contro la manipolazione - corsa mm.40 - in dotazione: 2 piastrine 4901XZB e 3 chiavi

Copyright © D'AMICO S.R.L. FORNITURE & SERVIZI
Riproduzione vietata per foto e descrizioni