SERRATURA APPLICARE CON CATENACCIO E SCROCCO CON POMOLO INTERNO 50110 - mm.70 SX (50110702)

Cod. 65580

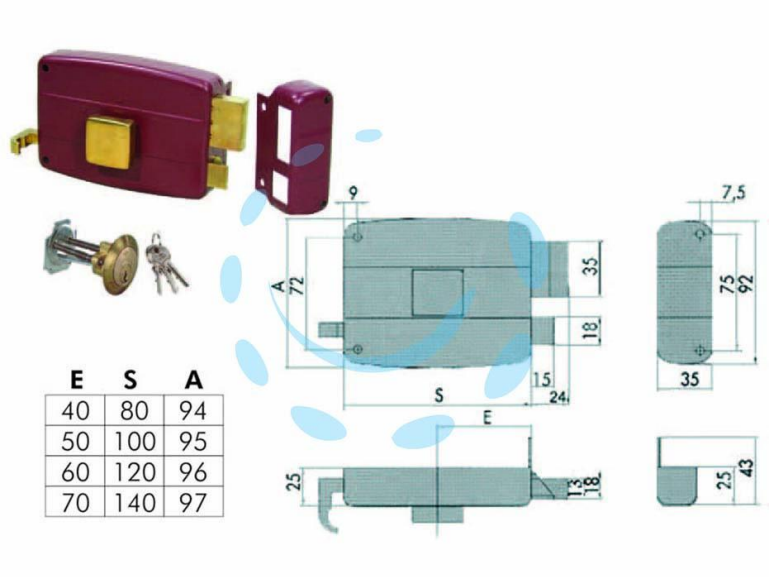

E	S	A
40	80	94
50	100	95
60	120	96
70	140	97

DESCRIZIONE

scatola e bocchetta in acciaio verniciato, catenaccio 2 mandate con scrocco separato, tirante e pomolo interno in ottone, cilindro staccato, dotazione: 3 chiavi

Copyright © D'AMICO S.R.L. FORNITURE & SERVIZI
Riproduzione vietata per foto e descrizioni