SERRATURA DA PORTONCINO CATENACCIO E SCR. DOPPIO CILINDRO FISSO 310 MG - mm.70 DX tre mandate (310/MG)

Cod. 194822

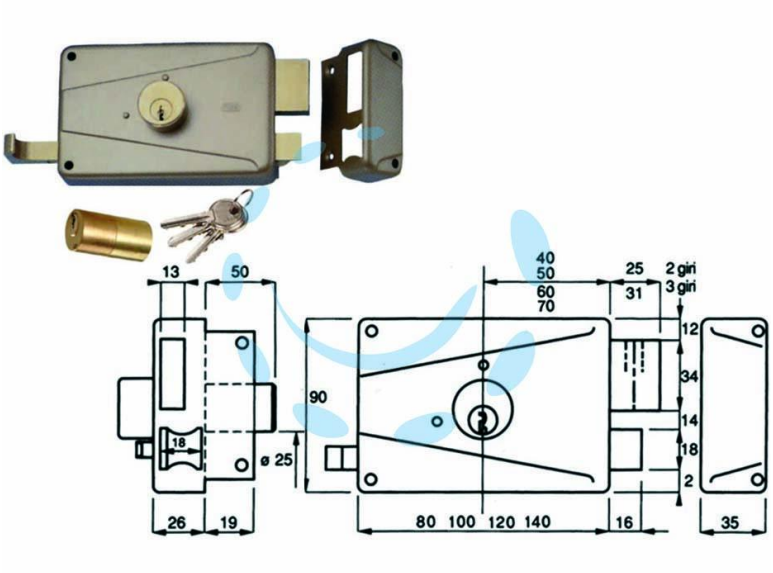

DESCRIZIONE

scatola e bocchetta in acciaio verniciato, serratura da applicare per porte in ferro, catenaccio con cilindro interno e scrocco separato, tirante interno e richiamo con chiave esterno, cilindro fisso ø mm.25 dotazione: 3 chiavi

Copyright © D'AMICO S.R.L. FORNITURE & SERVIZI
Riproduzione vietata per foto e descrizioni