SERRATURA DA PORTONCINO CATEN. E SCR. CIL. STACC. + CIL. INT. 421/422 - mm.50 DX 2 mandate (421502)

Cod. 321556

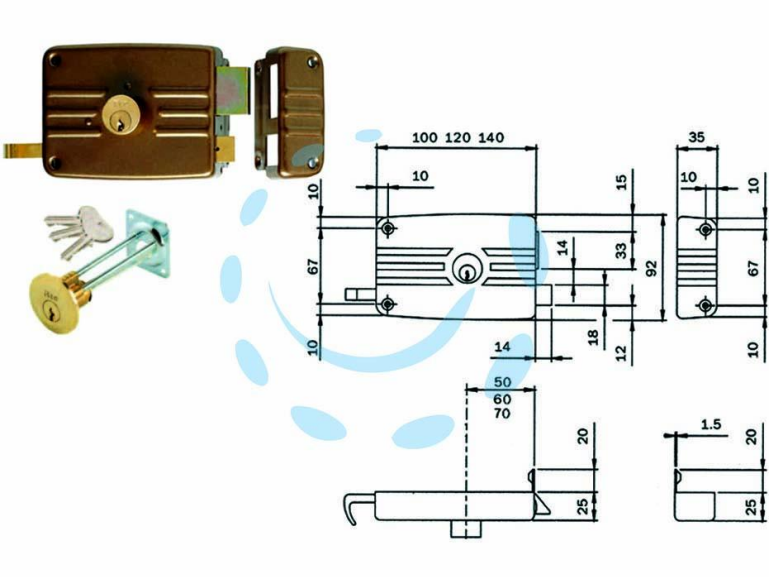

DESCRIZIONE

scatola e bocchetta in acciaio verniciato, serratura da applicare per porte in legno, catenaccio con cilindro interno e scrocco separato, tirante interno e richiamo con chiave esterno, cilindro staccato dotazione: 3 chiavi

Copyright © D'AMICO S.R.L. FORNITURE & SERVIZI
Riproduzione vietata per foto e descrizioni