SERRATURA APPLICARE PORTE IN LEGNO POMOLO INTERNO CIL.STACCATO 401/402 - mm.60 DX 3 mandate (401603)

Cod. 171533

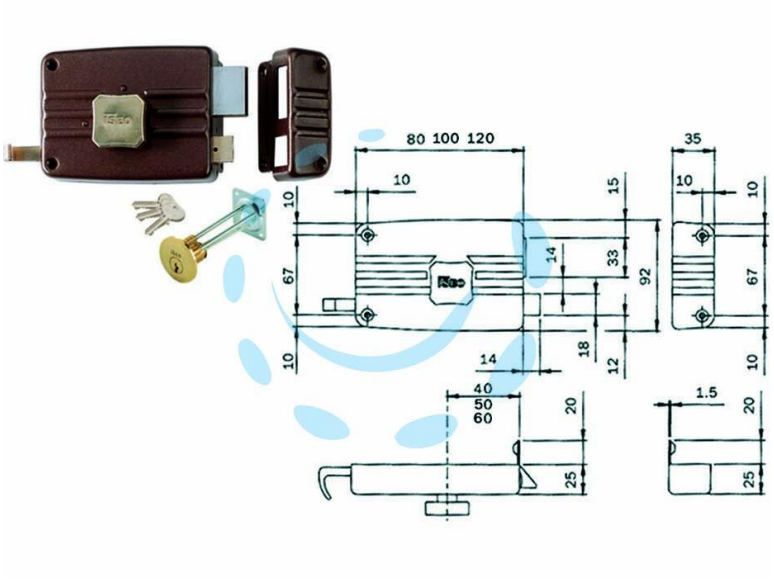

DESCRIZIONE

scatola e bocchetta in acciaio verniciato, serratura da applicare per porte in legno, catenaccio con pomolo interno e scrocco separato, tirante interno e richiamo con chiave esterno, cilindro staccato, dotazione: 3 chiavi

Copyright © D'AMICO S.R.L. FORNITURE & SERVIZI
Riproduzione vietata per foto e descrizioni