SERRATURA DA INFILARE PER MONTANTI CATENACCIO E SCROCCO 750 - mm.15 (7501510)

Cod. 171755

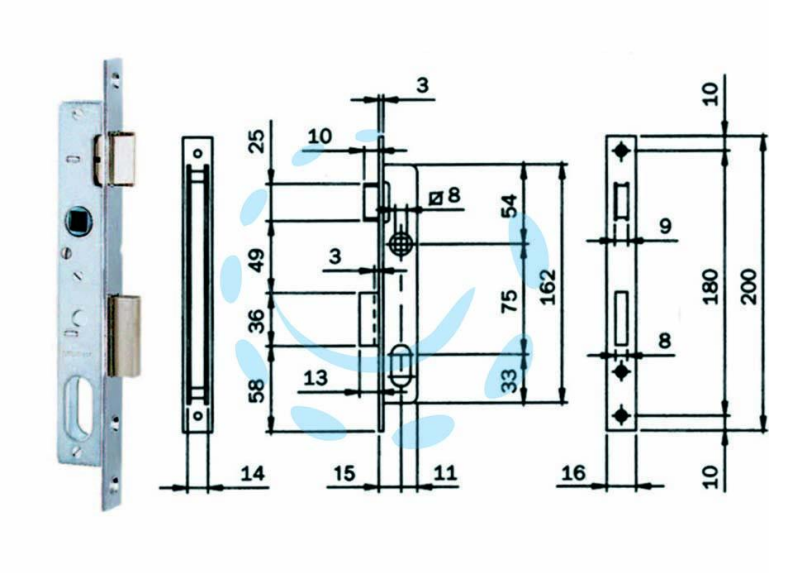

DESCRIZIONE

in acciaio zincato per montante a scatola aperta, frontale da mm.16x3x200h. in acciaio cromato, catenaccio mm.3 prolungato ad 1 mandata da mm.9, scrocco separato in ottone con richiamo tramite quadro maniglia da mm.8 passante, funzionante con cilindro ovale non compreso

Copyright © D'AMICO S.R.L. FORNITURE & SERVIZI
Riproduzione vietata per foto e descrizioni