SERRATURA DA INFILARE PER FASCE DOPPIA MAPPA MM.82 H 57313 - mm.70 (57313730)

Cod. 201063

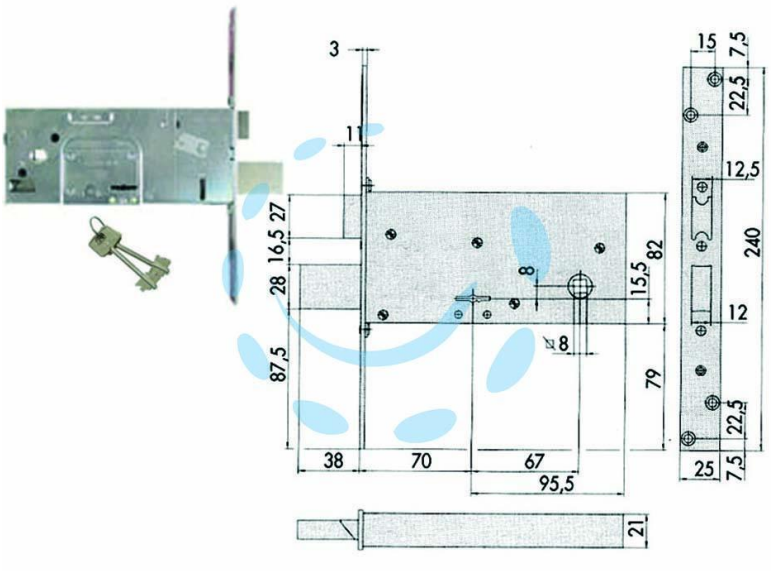

DESCRIZIONE

scatola e frontale in acciaio con rivestimento in zinco, catenaccio e scrocco in acciaio con rivestimento in zinco, 4 mandate, quadro maniglia, piastra di protezione antiscasso, dotazione borchia interna in acciaio e 2 chiavi, scatola mm.82h.

Copyright © D'AMICO S.R.L. FORNITURE & SERVIZI
Riproduzione vietata per foto e descrizioni