SERRATURA DA INFILARE PER FASCE DOPPIA MAPPA MM.78 H 57353 - mm.90 (57353900)

Cod. 201377

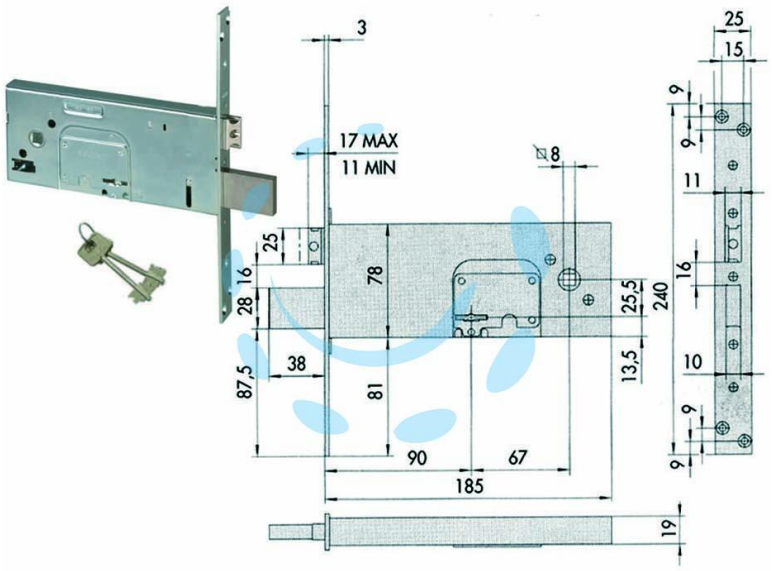

DESCRIZIONE

scatola e frontale in acciaio con rivestimento in zinco, 4 mandate, catenaccio e scrocco in acciaio nichelato, scrocco regolabile, borchia interna in acciaio, 2 chiavi, scatola mm.78h.

Copyright © D'AMICO S.R.L. FORNITURE & SERVIZI
Riproduzione vietata per foto e descrizioni