SERRATURA DA INFILARE PER FASCE CATENACCIO E SCROCCO MM.78 H 870 - mm.70 interasse mm.67 (770)

Cod. 110679

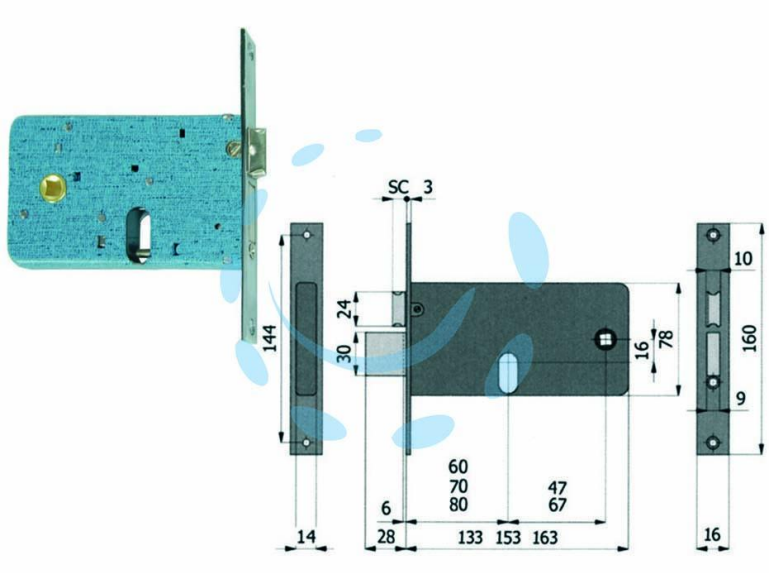

DESCRIZIONE

scatola e coperchio in acciaio zincato e plastificato per montante a fascia, frontale da mm.16x3x160h. in acciaio nichelato e cromato, catenaccio in acciaio nichelato da mm.10x30h. a 3 mandate, scrocco separato reversibile in ottone nichelato con richiamo tramite chiave o quadro maniglia da mm.8 passante, funzionante con cilindro ovale non compreso, scatola mm.78h.

Copyright © D'AMICO S.R.L. FORNITURE & SERVIZI
Riproduzione vietata per foto e descrizioni