SERRATURA DA INFILARE PER FASCE CATENACCIO E SCROCCO MM.77 H 4446 - mm.80 (44460800) frontale mm.16

Cod. 201605

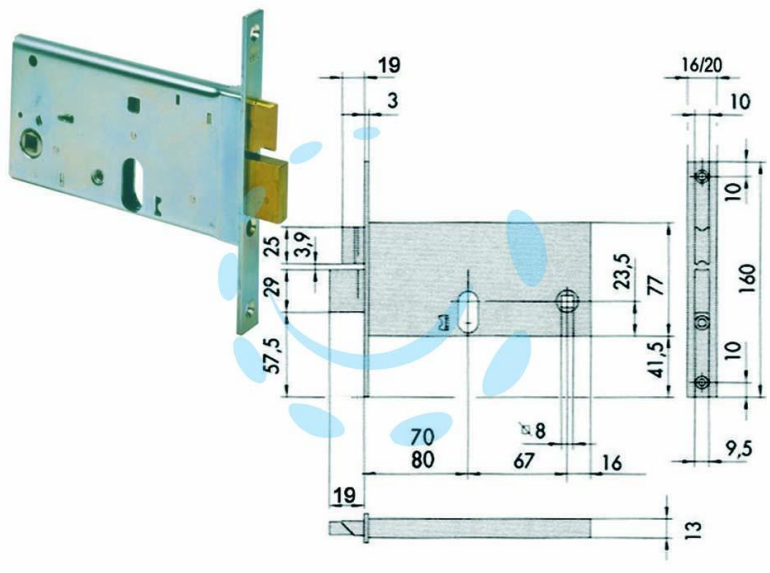

DESCRIZIONE

scatola e frontale in acciaio con rivestimento in zinco, 2 mandate, catenaccio e scrocco separato in ottone, con quadro maniglia da mm.8 passante, funzionante con cilindro ovale non compreso, scatola mm.77h.

Copyright © D'AMICO S.R.L. FORNITURE & SERVIZI
Riproduzione vietata per foto e descrizioni