SERRATURA DA INFILARE PER FASCE CATENACCIO E SCROCCO MM.77 H 44360 - mm.70 (44360700)

Cod. 201582

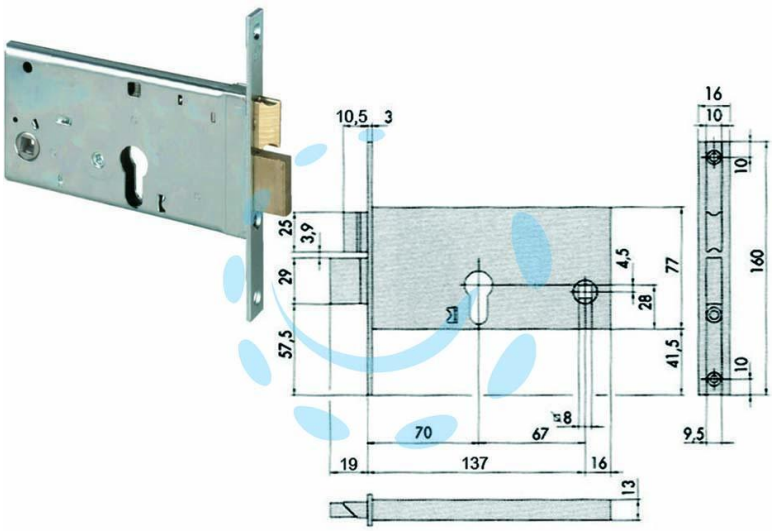

DESCRIZIONE

scatola e frontale in acciaio con rivestimento in zinco, 2 mandate, catenaccio e scrocco in ottone, con quadro maniglia da mm.8 passante, funzionante con cilindro sagomato non compreso, scatola mm.77h.

Copyright © D'AMICO S.R.L. FORNITURE & SERVIZI
Riproduzione vietata per foto e descrizioni