SERRATURA DA INFILARE PER FASCE CATENACCIO E SCROCCO MM.44 H 87502 - mm.70 a 2 mandate (Y8750270080)

Cod. 311489

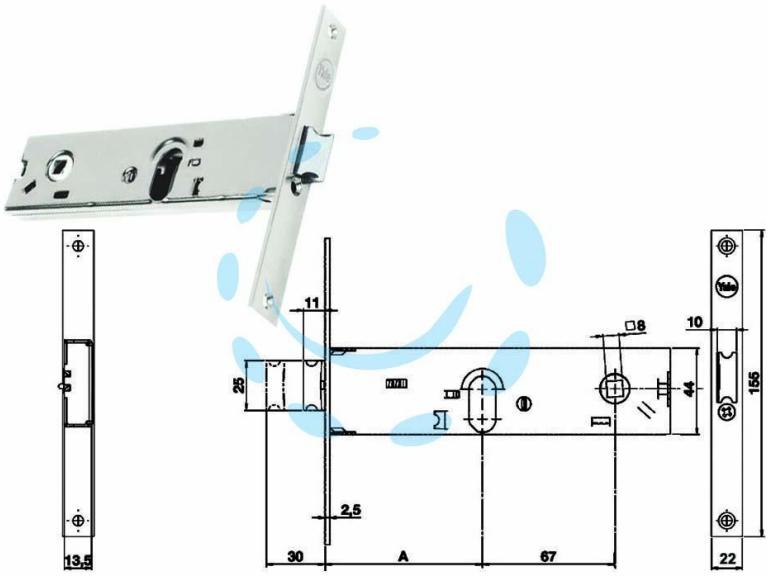

DESCRIZIONE

per fascia stretta, scatola in acciaio zincato, catenaccio con scrocco incorporato reversibile con richiamo tramite chiave o quadro maniglia da mm.8 passante, funzionante con cilindro ovale non compreso, scatola mm.44h., interasse mm.67, frontale da mm.22

Copyright © D'AMICO S.R.L. FORNITURE & SERVIZI
Riproduzione vietata per foto e descrizioni