SERRATURA DA INFILARE PER FASCE CATENACCIO E SCROCCO MM.44 H 130 - mm.100 (13099010)

Cod. **41478**

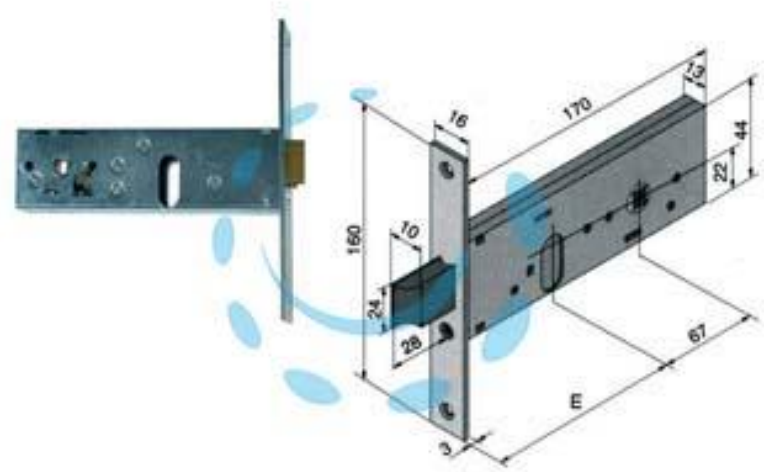

DESCRIZIONE

scatola e frontale in acciaio zincato, frontale da mm.16, catenaccio a 2 mandate con scrocco incorporato reversibile in ottone con richiamo tramite chiave o quadro maniglia da mm.8 passante, funzionante con cilindro ovale non compreso, scatola mm.44h.

Copyright © D'AMICO S.R.L. FORNITURE & SERVIZI
Riproduzione vietata per foto e descrizioni