D'amico forniture
https://www.damicoforniture.com/

SERRATURA DA INFILARE PER CANCELLI 2 MANDATE E SCR. CIL. SFILABILE 054 - mm.50 (05450000)

Cod. **259330**

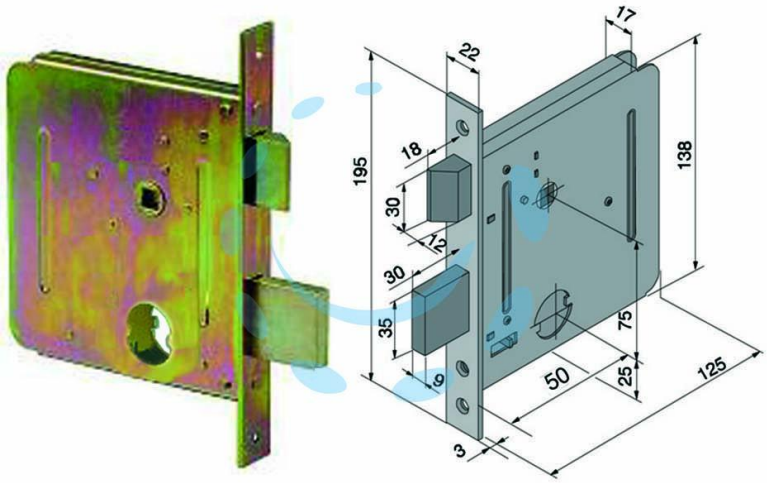

DESCRIZIONE

scatola e frontale in acciaio tropicalizzato, catenaccio in acciaio 2 mandate con scrocco reversibile separato e quadro maniglia - funzionante con cilindro tondo ø mm.25 non compreso

Copyright © D'AMICO S.R.L. FORNITURE & SERVIZI
Riproduzione vietata per foto e descrizioni