SERRATURA DA INFILARE DOPPIA MAPPA CON SCROCCO 57211 - mm.60 - gambo chiave mm.35,5 (57211600)

Cod. 201186

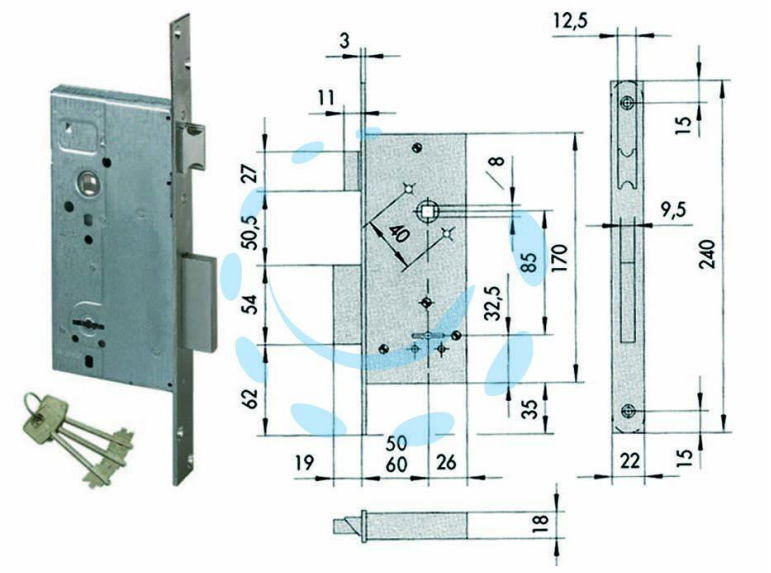

DESCRIZIONE

scatola in acciaio con rivestimento in zinco, frontale e contropiastra in acciaio nichelato, 2 mandate, catenaccio in acciaio nichelato, scrocco reversibile, quadro maniglia mm.8 passante, dotazione contropiastra, copritoppa interno ed esterno in ottone, 3 chiavi

Copyright © D'AMICO S.R.L. FORNITURE & SERVIZI
Riproduzione vietata per foto e descrizioni