D'amico forniture
https://www.damicoforniture.com/

SERRATURA DA INFILARE DOPPIA MAPPA 661 - mm.70 KA (661704N.K)

Cod. **464321**

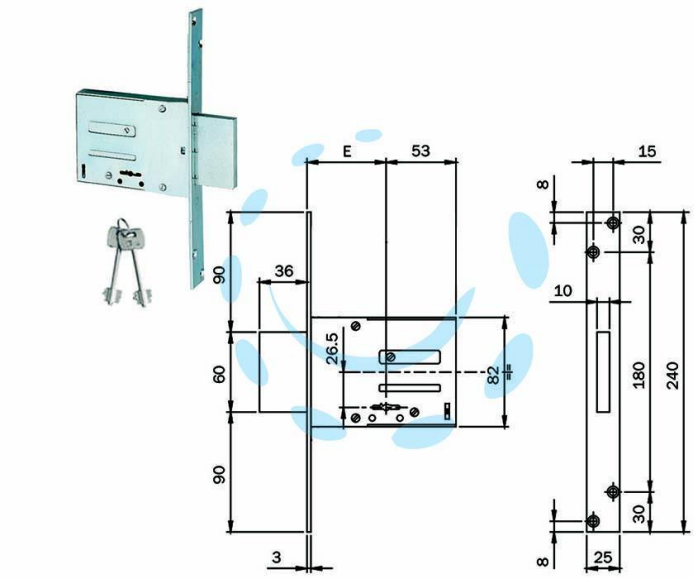

DESCRIZIONE

chiusura laterale - a chiave doppia mappa - scatola zincata -frontale zincato mm.240x25x3 - catenaccio rettangolare a 4 mandate da mm.9 - 2 chiavi

Copyright © D'AMICO S.R.L. FORNITURE & SERVIZI
Riproduzione vietata per foto e descrizioni