SERRATURA INFILARE A DOPPIA MAPPA 2001 - mm.70 (2001XZB7025A32)

Cod. 73943

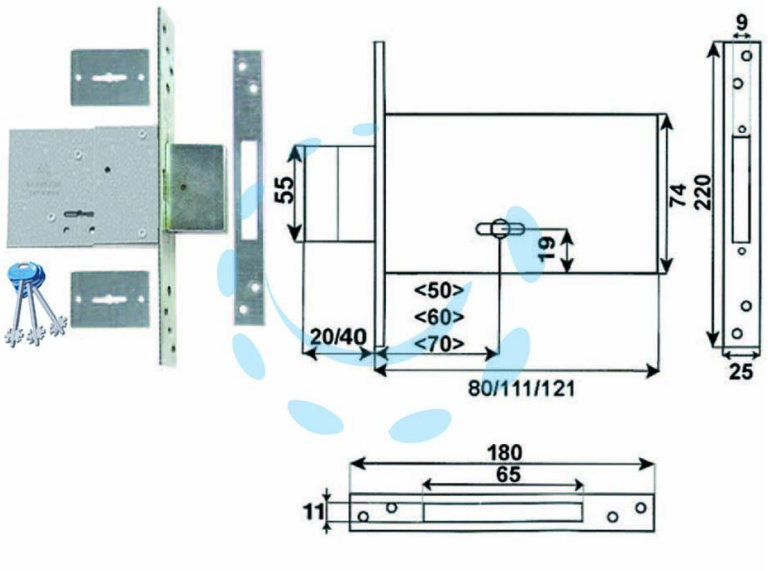

DESCRIZIONE

scatola frontale contropiastra e copritoppa in acciaio zincato

Copyright © D'AMICO S.R.L. FORNITURE & SERVIZI
Riproduzione vietata per foto e descrizioni