SERRATURA DA INFILARE D. MAPPA CON SCROCCO E CATENACCIO A PIOLI 654/2 - mm.60 (00654 20 60 3C 00)

Cod. 404204

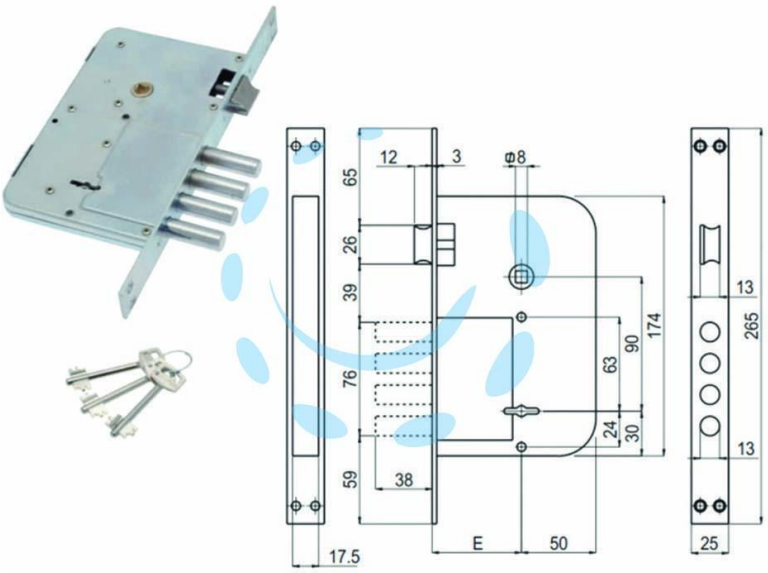

DESCRIZIONE

scatola e coperchio in acciaio zincato - piastra frontale e contropiastra nichelate - catenaccio cromato - 4 mandate - catenaccio a pioli - in dotazione: contropiastra in acciaio nichelato, viti di montaggio, 3 chiavi cifrate, bocchette copritoppa in ottone

Copyright © D'AMICO S.R.L. FORNITURE & SERVIZI
Riproduzione vietata per foto e descrizioni