SERRATURA APPLICARE CATENACCIO E SCROCCO DOPPIO CILINDRO FISSO 50421 - mm.60 DX (5042160195)

Cod. 86042

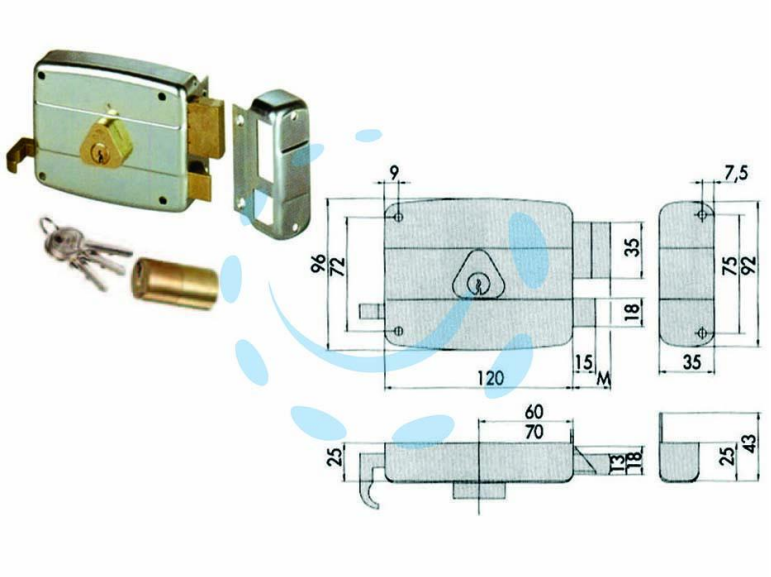

DESCRIZIONE

scatola e bocchetta in acciaio con rivestimento in zinco, serratura da applicare per porte in ferro, catenaccio 2 mandate con cilindro interno e scrocco separato, tirante interno e richiamo con chiave esterno, cilindro fisso, dotazione: 3 chiavi

Copyright © D'AMICO S.R.L. FORNITURE & SERVIZI
Riproduzione vietata per foto e descrizioni