Proxxon Troncatore con supporto per PD 250 (12x3x85 mm) 24 217

Cod. 24217

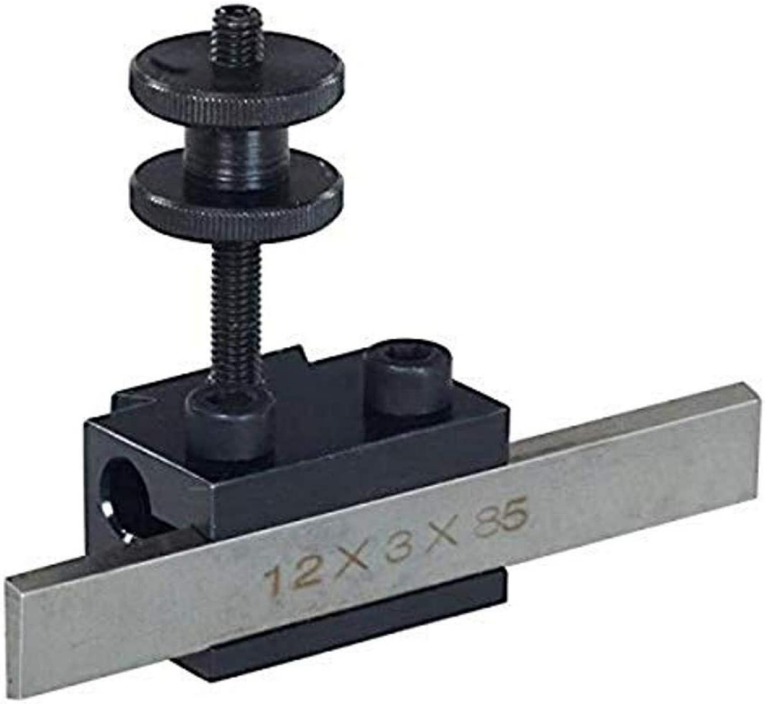

DESCRIZIONE

Utensile troncatore con supporto a innesto veloce per tornio PD 250/E
Con lama in HSS al cobalto 12 x 3 x 85 mm

Copyright © D'AMICO S.R.L. FORNITURE & SERVIZI
Riproduzione vietata per foto e descrizioni