Proxxon Supporto universale UHZ 28 610 **Cod. 28610**

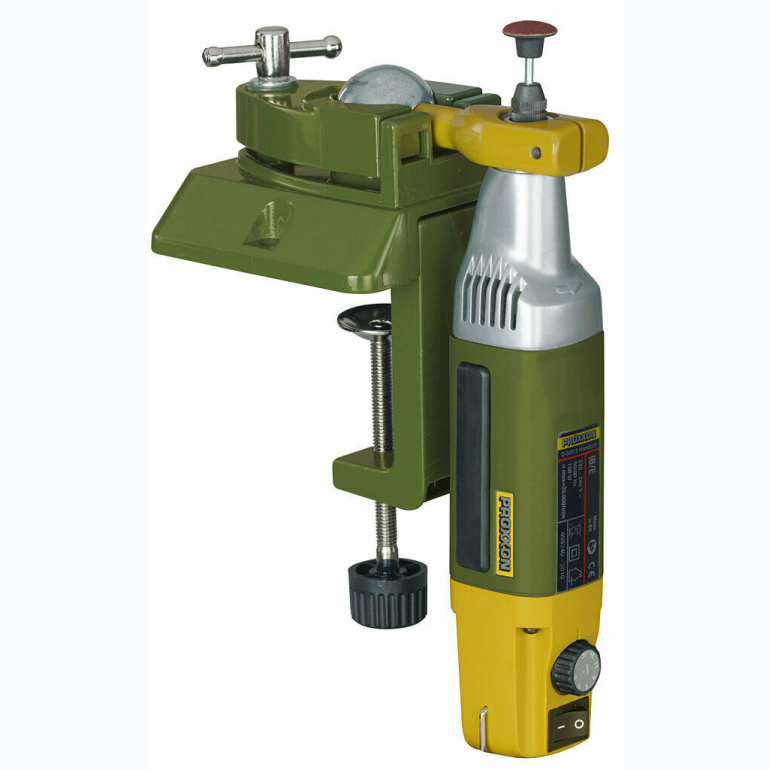

DESCRIZIONE

Con snodo a sfera. Si può ruotare ed inclinare in tutte le posizioni. Collare sistema 20 mm per trapani-fresatori MICROMOT come il FBS 240/E, FBS12E, BS/E, LBS/E, MICROMOT 50, 50/E e 50/EF. In pressofusione di zinco. Con morsetto per ilrapido e sicuro fissaggio su banchi e piani di lavoro fino a 60 mm di spessore.
No 28 610

Copyright © D'AMICO S.R.L. FORNITURE & SERVIZI
Riproduzione vietata per foto e descrizioni