Proxxon Frese in metallo duro 28 752 **Cod. PX28752**

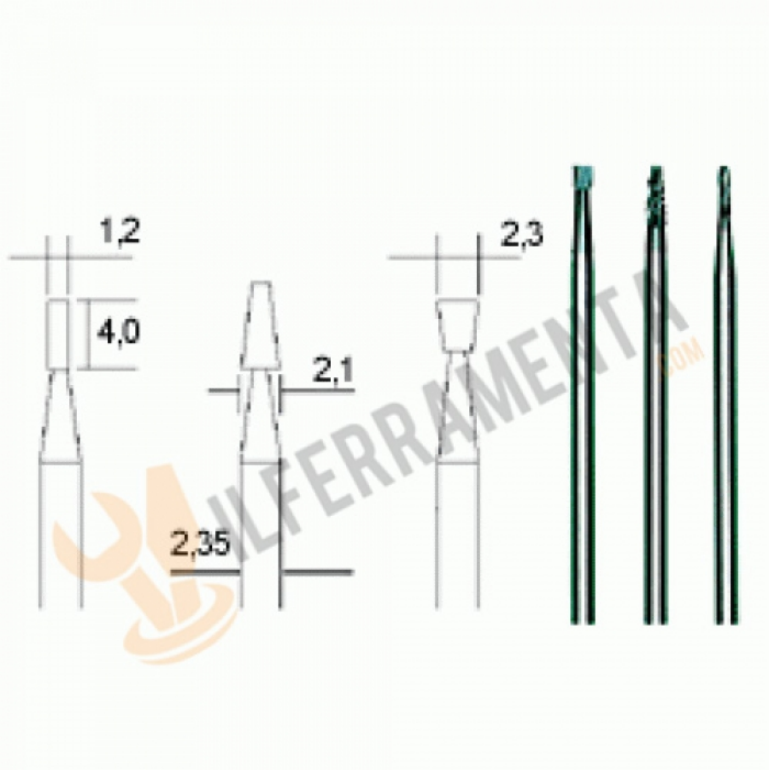

DESCRIZIONE

Costruite in grana fine di longevo metallo duro costipato. Per fresare con elevata precisione dimensionale e senza vibrazioni. I pezzi da lavorare devono essere ben fissati per evitare inceppamenti della fresa. Per la lavorazione di acciaio, ghisa acciaiosa, metalli non ferrosi, materie plastiche, nonché materiali di estrema durezza. Idonee per lavori tecnici, per incidere e troncare circuiti stampati.
Gambi Ø 3,0 o 2,35 mm. Anche qui consigliamo l'impiego di pinze di serraggio

Copyright © D'AMICO S.R.L. FORNITURE & SERVIZI
Riproduzione vietata per foto e descrizioni