PASSAFILO IN OTTONE PER TESTINE CON SEDE - ø mm.9, ø esterno mm.16

Cod. 281720

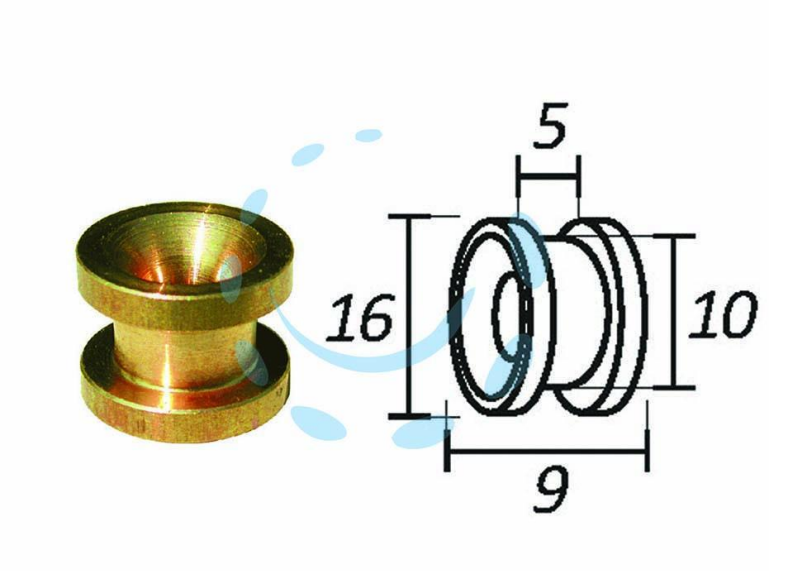

Copyright © D'AMICO S.R.L. FORNITURE & SERVIZI
Riproduzione vietata per foto e descrizioni