Mosa Carrello di traino lento M849050140 **Cod. M849050140**

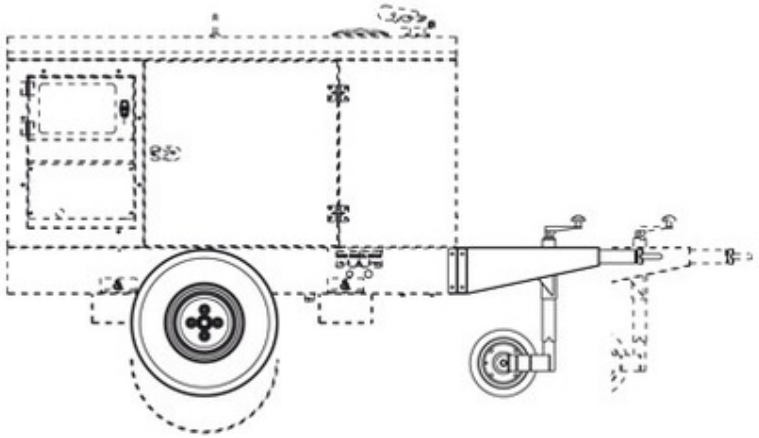

DESCRIZIONE

Carrello traino lento CTL15
Le macchine previste per il montaggio dell'accessorio CTL (carrello traino lento), possono essere rimorchiate fino a raggiungere una velocità massima di 40 Km/h su superfici asfaltate.
E' ESCLUSO il traino su strade o autostrade pubbliche di qualsiasi tipo perché non provvisto degli idonei requisiti dalle norme di circolazione nazionali ed estere.

Copyright © D'AMICO S.R.L. FORNITURE & SERVIZI
Riproduzione vietata per foto e descrizioni