D'amico forniture
https://www.damicoforniture.com/

MORSA PER TRAPANO A COLONNA IN ACCIAIO - ganasce mm.65 - escursione max mm.80

Cod. 80811

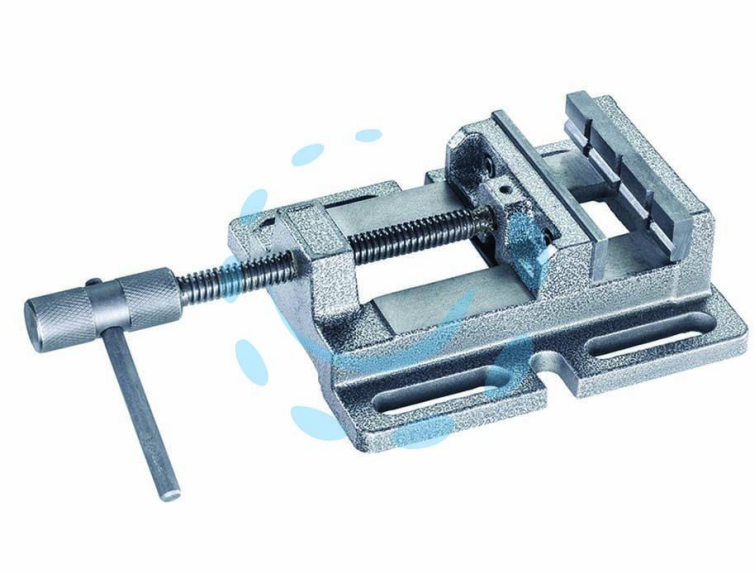

Copyright © D'AMICO S.R.L. FORNITURE & SERVIZI
Riproduzione vietata per foto e descrizioni