D'amico forniture
https://www.damicoforniture.com/

ELETTROSERRATURA DA APPLICARE PER CANCELLI CON TETTO 6800 - mm.50 SX zincata (Y6800050205)

Cod. 311724

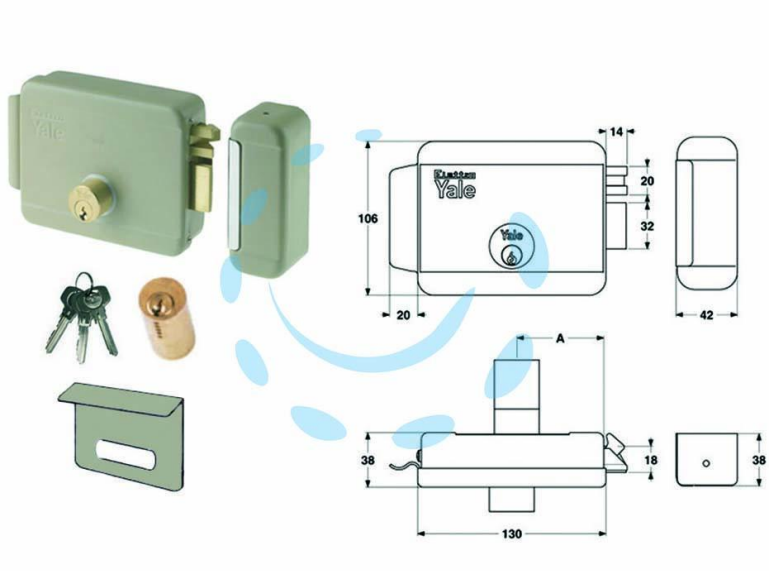

DESCRIZIONE

scatola e bocchetta in acciaio verniciato, alimentazione esclusivamente mediante trasformatore 15w - tensione 12v, scrocco autobloccante, apertura dall'interno con chiave, cilindro fisso tondo, dotazione: 3 chiavi

Copyright © D'AMICO S.R.L. FORNITURE & SERVIZI
Riproduzione vietata per foto e descrizioni